Spraying Systems Co.® Japan
Experts in Spray Technology

Spray Nozzles
Spray Control
Spray Analysis
Spray Fabrication

加湿・調湿用スプレーノズル

Humidification Spray Nozzles and Units

- エアー噴霧式コンパクト加湿器 **ミニフォッガーⅢ**
- **HumidiJet™システム**
- 可搬式加湿・冷却ユニット **ミスト・ビークル・カート**
- 二流体エアーアトマイジングノズル **クイックフォッガー**
- ポータブル噴霧器 **キリータンク**
- **各種一流体ノズル**
- **周辺機器**

INDEX

エアー噴霧式コンパクト加湿器
ミニフォッガーⅢ
ダブルアトマイジング方式による超微細霧が比類のない加湿・冷却環境を実現。 **P3〜6**

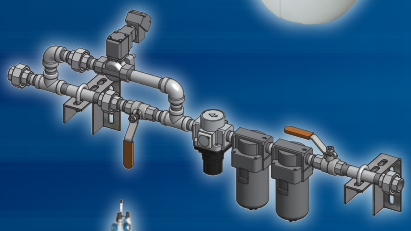

ヒューミディジェット
HumidiJet™システム
加湿量に合わせた主要機器をトータルでご提供、施工の簡素化をサポート。 **P7**

施工例
実地調査から設置までお客様ニーズに適合した加湿システムを構築。 **P8**

可搬式加湿・冷却ユニット
ミスト・ビークル・カート
さまざまな場所、目的に1台で対応するミニフォッガーⅢ搭載のポータブルスプレーユニット。 **P9**

二流体エアーアトマジングノズル
クイックフォッガー
ミニフォッガーⅢのノズル部を活用し、ターゲットを決めた部分加湿に最適。 **P11**

ポータブル噴霧器
キリータンク
クイックフォッガーをポリタンクに搭載。エアーをつなぐだけで簡単に噴霧環境を実現。 **P12**

一流体ノズルシリーズ
一流体式ファン型加湿システムブリーズフォッガー、微小流量タイプのミスティングノズル、などで商品構成。 **P13**

周辺機器
逆浸透膜式水処理機、フィルター、湿度コントローラーなど各種周辺機器をラインナップ。 **P14**

注意事項
ミニフォッガーⅢを安全にご使用いただくためのご注意 **P15**

加湿・冷却は スプレー方式が最適です。

加湿・冷却を目的とした環境イノベーションにはノズルスプレーが最適です。“高い加湿・調湿能力”“イージーメンテナンス”など多くのメリットを統合して有するのはノズルスプレーのみ。静電気防止、鎮塵効果も抜群。豊潤なフォグから微細なミストまで幅広いバリエーションでお応えいたします。

スプレー加湿のメリット

- 優れた加湿能力
- 広範囲への加湿
- イージーメンテナンス
- 短期の消耗品なし
- 柔軟な配管・取付方法
- 冷却効果の併用（冷房空間）

ノズルスプレーによる加湿は 静電気防止に加えて冷却や鎮塵などの 複合効果を効率よく発揮します。

- 生産性向上
- 環境改善
- 品質安定
- 省エネ化

▶ **複合効果を発揮** ◀

静電気防止

- 塵埃 浮遊・付着 防止
- 冷 却
- 省エネ対策
- 作業環境 改善
- 湿潤・調湿 過乾燥防止

様々な産業分野に幅広く対応します。

●印刷

印刷ズレや丁合ムラ、印刷紙の反りなどを減少／給紙トラブルを解消／インク乗り改善によるカラー印刷鮮明度アップ

●繊維

糸切れ、しわ、型くずれなどを解消／繊維フィルム紡出中のトラブル解消／原毛の機械巻き付きトラブル解消

●農園芸

きのこ栽培で均一加湿／屋内栽培における自動運転による最適湿度保持

●電子

静電破壊の防止／塵埃の静電付着防止／電磁障害の防止

●塗装

塵埃の浮遊を軽減／静電付着による不良を削減

●紙加工

ジャミング、紙の不ぞろい、ベルトへの巻き込みを解消／紙粉への着火防止

●プラスチック

スライス機で発生する静電気トラブル解消／引火性ガスへの防爆対策

●食品

含水率保持による鮮度や風味の保持／熟成の促進／乾燥による目減り防止

エアー噴霧式コンパクト加湿器

ミニフォッガーⅢ

コンパクトに進化した ミニフォッガーⅢ。 加湿・冷却性能をトータルにアップ。

スプレー加湿器の代名詞ミニフォッガーがさらに進化。手にすっぽり納まるコンパクト設計に加えて、噴霧量、省エネ機能(エアー消費量約20%削減)ともさらにアップ。加湿・冷却機能をトータルに向上させました。ダブルアトマイジング方式による均一粒子の超微細霧が比類のない加湿・冷却環境を実現します。

質量約210g、全高115mmのコンパクトボディー。エアー消費量を削減し、噴霧量はさらにアップ。(1.0~18 L/h)

従来タイプに比べ質量は450gから210gと半分以下に。全高は180mmから115mmへと大幅にコンパクト化。取り付け、メンテナンス作業も簡便に行えます。
エアー消費量を削減したにもかかわらず、粒子径を維持し、噴霧量はさらにアップ。加湿・冷却性能をトータルに向上させました。
微細粒子の均一性は他の追随を許しません。

消費エアー量を従来タイプ比約20%削減。高い省エネ効果。

消費エアー量を従来タイプより約20%削減。少ないエアー量で超微細霧を創出し、省エネ化に貢献します。

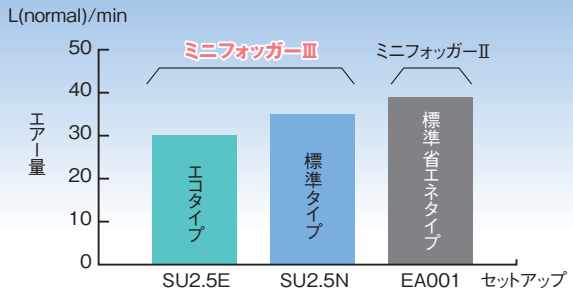

*エアー圧0.3MPa　ノズル1個あたり

噴霧方向は1方向から4方向の4パターン切り替え。

噴霧は1方向から4方向の4パターン。超微細霧のため素早く蒸発し、広範囲の加湿・冷却が行えます。

1方向噴霧

4方向噴霧

ご使用条件に合わせ、2タイプ計7種類からフルチョイス。

7種類の流量サイズから、目的に適合した噴霧性能を持つノズルをお選びいただけます。

※5ページの性能表をご参照ください。

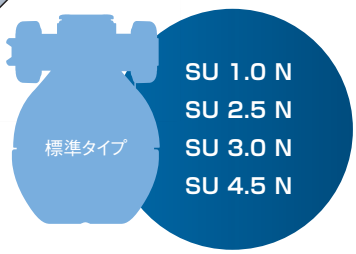

ごく少ないエアー量で微細噴霧を実現するスタンダードタイプ。

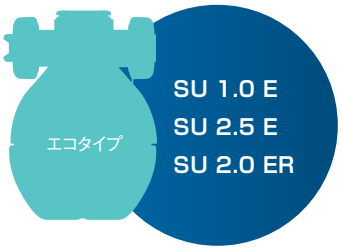

標準タイプよりさらにエアー消費量を削減した省エネタイプ。

微粒化、目詰まり防止のダブルアトマイジング方式

中央から噴霧された水とエアーの混合ミストを側方からのエアーにより再度粉砕し、微細霧化するのがダブルアトマイジング方式です。

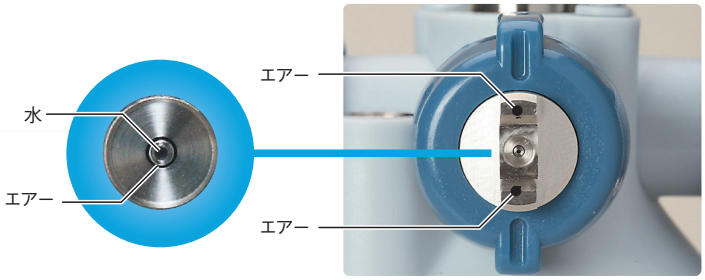

随所に組み込んだらくらく段取り らくらくメンテナンス機能。

ノズルの着脱はキャップを45°回すだけ。
メンテナンスをらくらくと行える機能を本体随所に組み込みました。

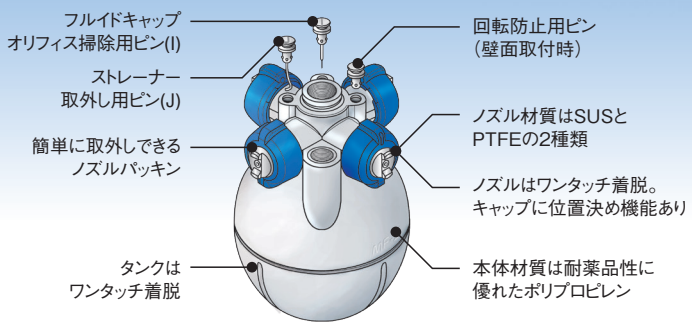

景観・環境・衛生対策も万全。やわらかな先進のデザイン。

本体は剛性と耐久性、耐薬品性に優れたポリプロピレン。抗菌仕様の滞水部には常時新鮮な水が供給されます。夏場の藻類、菌類などによる汚染をシャットアウト。ハイデザインの本体は室内の景観を乱しません。

性能表

タイプ	セットアップ番号	エアー量※1 [L(normal)/min]			液量※1 [L/h]			ザウター平均粒子径※2 [μm]		
		0.25MPa	0.3MPa	0.4MPa	0.25MPa	0.3MPa	0.4MPa	0.25MPa	0.3MPa	0.4MPa
標準タイプ	SU1.0N	30	35	45	0.9	1.0	1.1	8.5	7.6	6.7
	SU2.5N				2.3	2.5	2.6	9.6	8.5	7.6
	SU3.0N				2.8	3.0	3.2	9.8	9.0	8.4
	SU4.5N	35	40	50	4.1	4.5	4.8	11.8	11.2	10.7
エコタイプ	SU1.0E	26	30	38	0.9	1.0	1.1	8.8	8.0	7.0
	SU2.5E				2.3	2.5	2.6	10.6	9.7	8.5
エコ(ラウンド)タイプ	SU2.0ER	18	20	26	1.9	2.0	2.2	11.7	10.5	9.0

※1 ノズル1個あたりのデータ　※2 粒子径測定位置ノズルから200mm 噴霧中央部

仕様

材　質	本体	ポリプロピレン(PP)
	ノズル部	SUS303
		PTFE
	パッキン部	フッ素ゴム
接　続	エアー部	Rc1/4(メス)
	液体部	Rc1/8(メス)
質　量	ノズル1個付	約210g※
	ノズル4個付	約250g※

※SUS303製ノズル装着時

寸法図

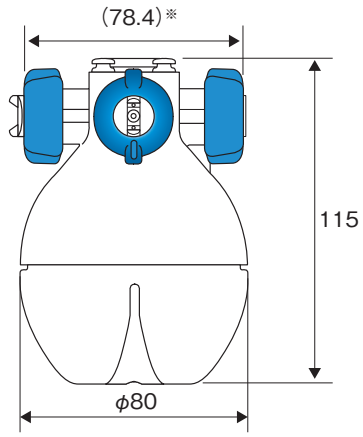

※ノズル部含まず　単位mm

ご注文方法

加湿器本体のご注文の場合には、ノズル数とセットアップ番号を明示してください。

ノズル型式

MF3-□+SU□□-□-□

ノズル個数

個 数	1～4

流量 (0.3MPa時)

1.0L/h	1.0	3.0L/h	3.0
2.5L/h	2.5	4.5L/h	4.5

タイプ

標準	N
エコ	E
エコ(ラウンド)	ER

ノズル材質

ステンレス	SS
PTFE	TEF

禁油処理

あり	AC
なし	-

※ERは流量2.0L/h、ステンレス製のみです

タイプ	セットアップ番号	エアーキャップ	フルイドキャップ
標準タイプ	SU1.0N-_	MF-PA035-_	MF-PF1.0-_
	SU2.5N-_		MF-PF2.5-_
	SU3.0N-_		MF-PF3.0-_
	SU4.5N-_	MF-PA040-_	MF-PF4.5-_
エコタイプ	SU1.0E-_	MF-PA030-_	MF-PF1.0-_
	SU2.5E-_		MF-PF2.5-_
エコ(ラウンド)タイプ	SU2.0ER-SS	MF-PA020R-SS	MF-PF2.0R-SS

取付けキット

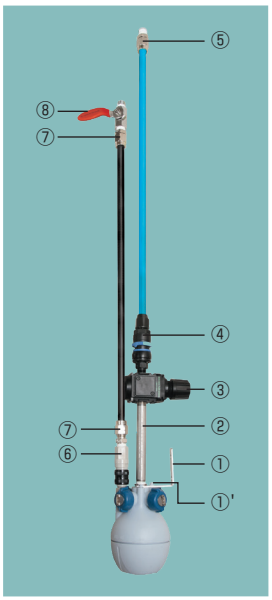

標準取付けキット(型式:MF-KIT)

①壁掛けフック
①'タッピンネジ
■エアーライン
②長ニップル(長さ125mm)
③エアーレギュレータ
④エアーカプラープラグ&ソケット
⑤継手
■液ライン
⑥液カプラープラグ&ソケット
⑦継手
⑧ボールバルブ

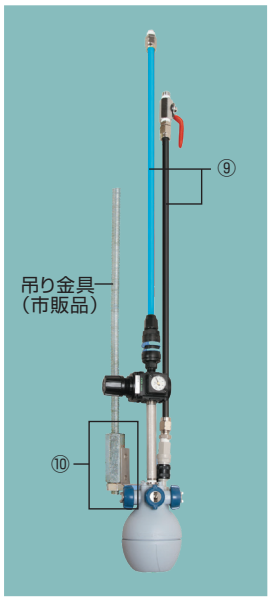

オプション

⑨チューブ
1メートル単位で承ります。
チューブの耐圧は0.5MPaです。
エアー用:
Y76738-HB-6-BU(ポリウレタン製φ10×6.5mm)
水用:
Y34567-10-6.5-POL-B(ポリオレフィン製φ10×6.5mm)
⑩取付け金具(型番:MF3-K-CP-MOF)
W3/8ネジの吊り金具(お客様でご用意)に装着し、取付け高さを調整することができます。

長ナット(SSユニクロメッキ)	1個
六角穴付ボルト(M4 SUS)	2個
平ワッシャー(M4用SUS)	2個
スプリングワッシャー(M4用SUS)	2個
六角ナット(W3/8-16+ユニクロ)	1個

PTFE製ノズル

注目

材質にPTFEを選定すると、目詰まりの原因となる、噴霧口付近へのシリカ分の固着を抑制し、常に最良の噴霧状態を保ちます。

噴射方向可変キット

全方向
自由自在

MFアジャスタブルジョイント

目的に応じて2、4ピースの選択が可能
・特定エリアへの集中加湿に
・障害物を避けての加湿
・取付け後の噴射方向の微調整に
・ターゲットを決めた局所加湿に

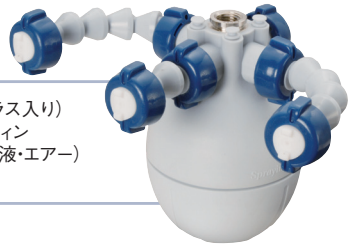

材質：ポリプロピレン(ガラス入り)
　　ウレタン・ポリオレフィン
最高使用圧力：0.4MPa(液・エアー)
使用環境温度：5～60℃

タイプ	製品型式	首振り角度(全方向)
	MF-ADJ-2	45°※1
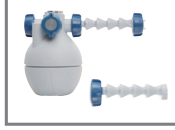	MF-ADJ-4	90°※1

※1 下向きに噴霧した場合、噴霧停止時に液ダレする場合があります。
後述のミスト・ビークル・カート、クイックフォッガー、キリータンクにもご使用いただけます。

エアーキャップ型式

MF-PA □ - □

エアー量(0.3MPa時)

30L(normal)/min	030
35L(normal)/min	035
40L(normal)/min	040

ノズル材質

ステンレス	SS
PTFE	TEF

フルイド(液)キャップ型式

MF-PF □ - □

流量(0.3MPa時)

1.0L/h	1.0	3.0L/h	3.0
2.5L/h	2.5	4.5L/h	4.5

ノズル材質

ステンレス	SS
PTFE	TEF

ヒューミディジェット
HumidiJet™ システム

HumidiJetシステムはミニフォッガーⅢの施工を簡素化する部品パッケージです。加湿器本体、下記2種のパッケージ、湿度コントローラーで構成されています。加湿量や使用環境に合わせた主要機器を選定し、トータルでご提供。施工の簡素化をサポートいたします。

●ミニフォッガーⅢ

●取り付けキット
●アジャスタブルジョイント

●湿度コントローラー

エアーラインパッケージ

主要構成部品
- ボールバルブ
- フィルター
- ミストセパレーター
- レギュレーター
- 電磁弁

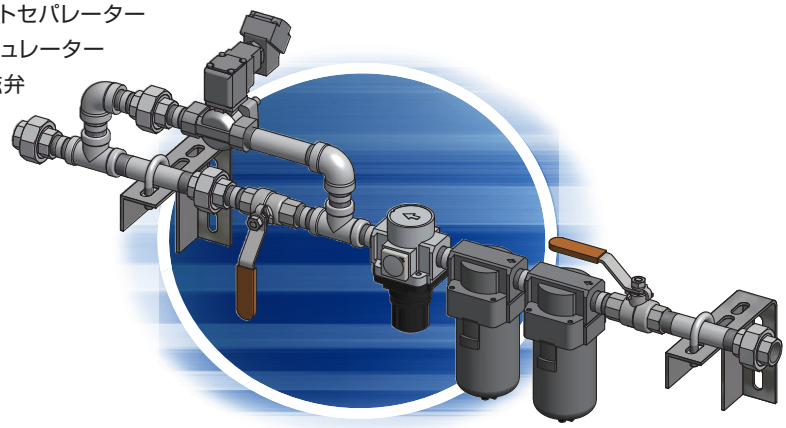

液ラインパッケージ

主要構成部品
- ボールバルブ
- ストレーナー
- 減圧弁
- 電磁弁

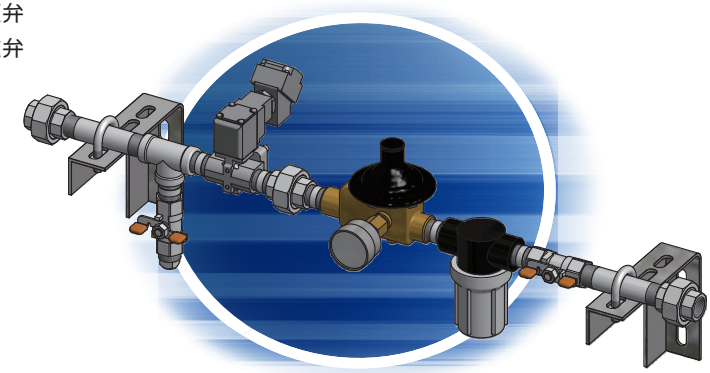

HumidiJet™を含んだミニフォッガーⅢによる加湿システムの施工例

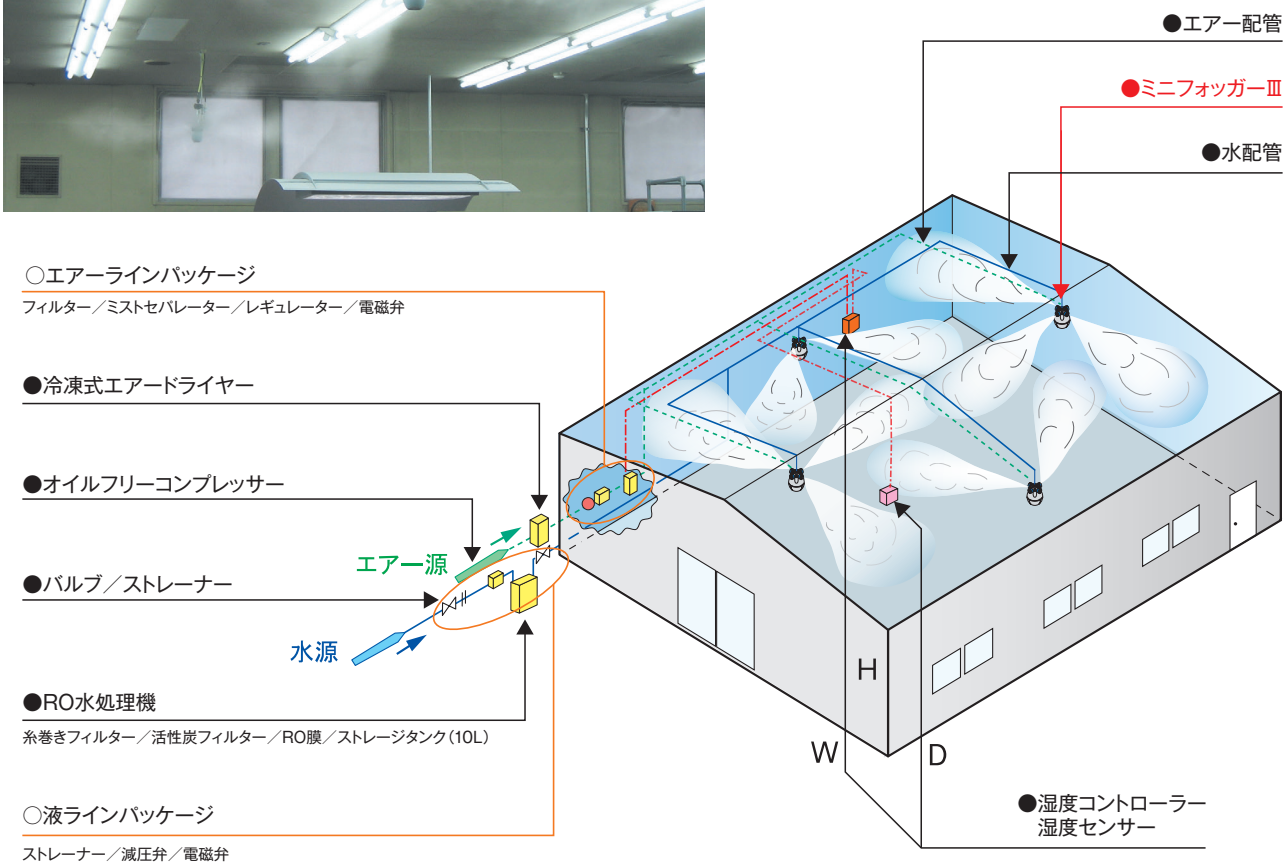

W=15m　D=20m　H=約3m

ミニフォッガーⅢは、エアー圧0.25～0.4MPa、水圧0.05～0.4MPaでご使用ください。

仕様（室内容量900m³）

加 湿 水 量	25L/h
消費エアー量	350L(normal)/min
設定目標湿度	20% → 55%

※SU2.5Nタイプ　エアー圧0.3MPa時

主要機器

加湿制御機器	ミニフォッガーⅢ 4基（ノズル10個）、制御盤、湿度コントロールユニットほか
水 処 理 機 器	逆浸透膜（RO）水処理機ほか
空気制御機器	コンプレッサー、エアードライヤー、電磁弁ユニットほか

可搬式加湿・冷却ユニット

ミスト・ビークル・カート

コンパクト加湿器MFⅢ搭載のポータブルスプレーユニット

さまざまな場所で、さまざまな目的に1台で対応するコンパクト加湿器ミニフォッガーⅢ搭載のポータブルスプレーユニット。高さ・噴霧方向を自由に設定でき、キャスター付きで移動もラクラク。工事も不要です。

進化を遂げた加湿器ミニフォッガーⅢを標準搭載 床面を濡らさない超微細霧

●ミニフォッガーⅢ搭載により、粒子径7.6～11.2μm、噴霧量最大18L/h(ノズル4個、エアー圧0.3MPa)のハイスペックを実現。計7タイプの豊富な流量サイズを有しています。

●ノズルは1個から4個までワンタッチ装着。床面を濡らさない超微細霧を実現します。

工事不要でラクラク操作。キャスター付きでラクラク移動

●エアー源があればすぐ使用できます。カートは自由に移動できるキャスター付き。1台でスポット加湿から広域加湿まで多目的に活用できます。

自由に高さ調整

●1.1～2.6mの範囲で高さ調整を自在に行え、噴霧範囲の調整が簡単に行えます。

抜群の操作性

●レギュレーターをカート本体に装着し、ON-OFF、圧力設定も簡単に行えます。操作性を配慮した設計です。

タンク容量は標準(18L)と大容量(39L)の2タイプ

●ノズル1個付きの場合、約16時間の連続噴霧が行えます。(大容量タイプ)

湿度コントローラー(オプション)により、自動運転による湿度調整が可能

バリエーション

ブラック（標準タイプ）

ブルー（標準タイプ）

ブルー（大容量タイプ）

寸法図（標準タイプ）

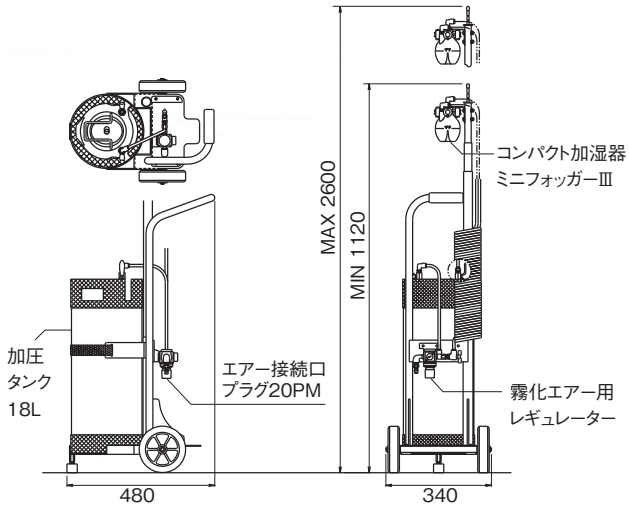

単位mm

仕様

タイプ	標準タイプ	大容量タイプ
型番	ブラック：SCU-MF3-BL-K+MF3-□	ブルー： SCU-MF3-BU+39L（G※）+MF3-□ ※液面計付き
	ブルー：SCU-MF3-BU-K+MF3-□	
本体寸法	W480×D340×Hmax2600mm	W530×D430×Hmax2600mm
質量 （タンク乾燥時）	約14kg	約21kg
圧力タンク	容　量：18L	容　量：39L
	主材質：SUS304・NBR	主材質：SUS304

※加湿器ミニフォッガーⅢの性能、仕様につきましては5ページをご参照ください。

※標準タイプはどなたにでも**組立可能なキットで納品**いたします。大容量タイプは組立てた状態で納品いたします。

※大容量タイプはブルーのみです。

オプション

湿度コントローラーMF-CU1（制御盤＋外付け湿度センサー）

電源	AC100V/50/60Hz/10W以下
制御ボックスサイズ	W175×D75×H250mm

※ご使用にあたっては、電磁弁<別売>が必要となります。

※湿度コントローラーの搭載も可能です。

ご注文方法

【標準タイプ】

SCU-MF3-□-K+MF3-□+SU□-□

カート色

黒	BL
青	BU

ノズル個数

1個	1	3個	3
2個	2	4個	4

セットアップ番号（5ページ性能表参照）

ノズル材質

ステンレス	SS
PTFE	TEF

【例】標準タイプ、ブルーカート、PTFE製ノズル1個付き

SCU-MF3-BU-K+MF3-1+SU2.5N-TEF

【大容量タイプ】

SCU-MF3-BU+39L□+MF3-□+SU□-□

液面計

なし	-
あり	G

ノズル個数

1個	1	3個	3
2個	2	4個	4

セットアップ番号（5ページ性能表参照）

ノズル材質

ステンレス	SS
PTFE	TEF

二流体エアーアトマイジングノズル

クイックフォッガー

ターゲットを決めた部分加湿・除菌・消臭に最適な二流体ノズル

エアー噴霧式加湿器のベストセラーミニフォッガーⅢのノズル部をセット。
ダブルアトマイジング方式による粒子径7.6～11.2μmのハイスペックを踏襲し、
ターゲットを決めた部分加湿・除菌・消臭に最適です。

※除菌液、消臭液は別途ご用意ください。
※水以外の液を使用する際は、安全性と耐薬品性(材質)を確認した上でご使用ください。

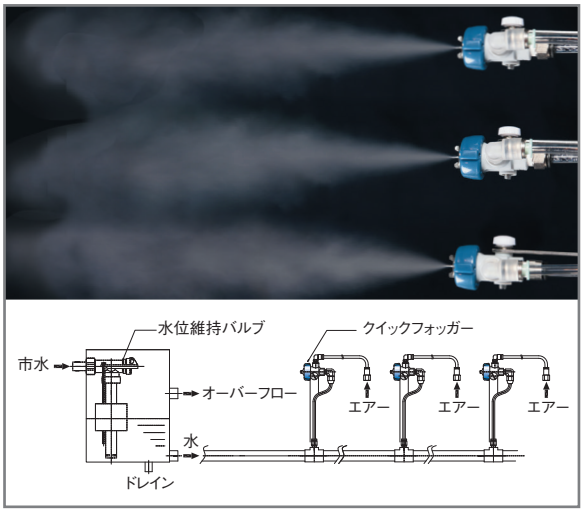

限られたスペースに簡単セッティング

消費エアー量を大幅にカット

粒子径7.6～11.2μmのハイスペック
(標準タイプ、エアー圧力0.3MPa)

豊富な流量サイズ

噴霧量はご使用条件に合わせて、2タイプ、計7種のセットアップの中からお選びいただけます。(5ページをご参照ください)ただし、サイフォン高により噴霧量が変わります。

基本的な接続方法

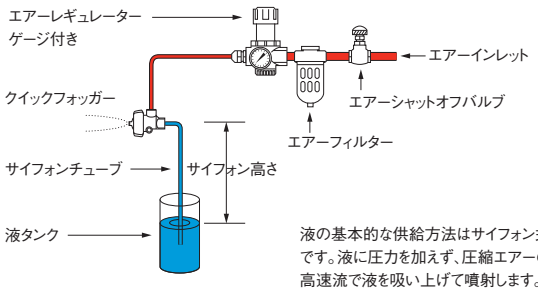

液の基本的な供給方法はサイフォン式です。液に圧力を加えず、圧縮エアーの高速流で液を吸い上げて噴射します。

寸法図

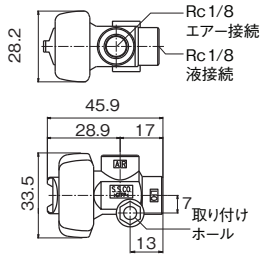

単位mm

仕様

噴霧量	水1.0～4.5L/h(エアー圧0.3MPa) ※5ページをご参照ください 噴霧量はサイフォン高さにより変わります。	
材質	ボディー/キャップ	ポリプロピレン(PP)
	ノズルチップ	SUS303 またはPTFE
接続	ノズル用パッキン	フッ素ゴム
	Rc1/8 (メス)	

ミニフォッガーⅢとの組合せ

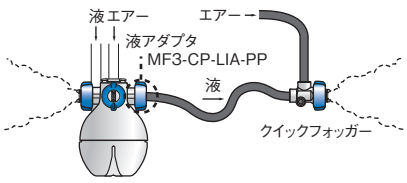

ミニフォッガーⅢに供給される液を利用してスプレーすることも可能です。ミニフォッガーⅢで全体を、クイックフォッガーで部分スプレーを行い、総体の噴霧効果を高めます。

ご注文方法

YB 1/8QF + SU □ - □

本体 / セットアップ番号 / ノズル材質

ステンレス	SS
PTFE	TEF

※セットアップ番号につきましては5ページをご参照ください。

ポータブル噴霧器

キリータンク

持ち運び自在、どこでも簡単セッティング
小スペースの加湿・除菌・消臭に最適

超微細霧を生成するクイックフォッガーをポリタンクに搭載。エアーをつなぐだけで簡単に小スペースへの噴霧が可能です。

※除菌液、消臭液は別途ご用意ください。
※水以外の液を使用する際は、安全性と耐薬品性(材質)を確認した上でご使用ください。

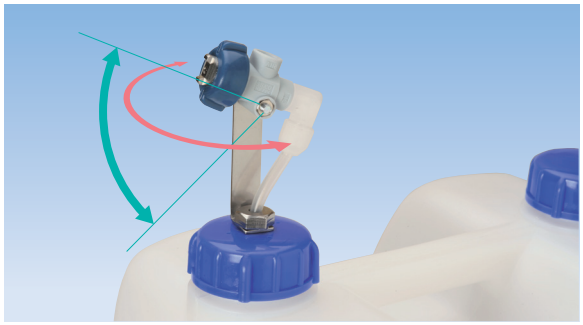

上下左右に噴霧方向の調整が可能。

手軽に持ち運べるポータブルタイプ

タンク容量は10L。エアーを接続するだけでどこでも噴霧が可能です。

サイフォン方式。少ないエアー量で超微粒子を生成

サイフォン効果による吸い上げによって供給された液は、噴射前にノズル内でエアーと混合され、完全に微粒化した状態でスプレーされます。

噴霧方向の調整可能

ノズルスタンドにより、噴霧方向の調整が可能です。

簡単着脱、簡単メンテナンス

ノズルの着脱はキャップを45°手で回すだけ。ロック機構により使用中に脱落することはありません。

豊富な流量サイズ

噴霧量はご使用条件に合わせて、2タイプ、計7種のセットアップの中からお選びいただけます。(5ページをご参照ください。ただし、サイフォン高さにより噴霧量が変わります)

仕様

材質	タンク	PE（容量10L）
	ノズルボディー/キャップ	ポリプロピレン(PP)
	ノズルチップ	SUS303またはPTFE
	ノズル用パッキン	フッ素ゴム
	チューブ	シリコン
接続	Rc1/8(メス)	
寸法(mm)	タンク280×235×H245(ノズル部含め335)	

ご注文方法

YB 1/8QFT + SU □ - □

- YB 1/8QFT：本体
- □：セットアップ番号
- □：ノズル材質

ステンレス	SS
PTFE	TEF

※セットアップ番号につきましては5ページをご参照ください。

一流体ノズルシリーズ

高圧水で生成する平均粒子径20μmの細冷ミストで効率よく加湿・冷却。

ブリーズフォッガー

一流体式ファン型加湿システム。圧縮エアー不要!
低騒音の高圧ポンプを採用し、室内でのご使用に適した仕様です。
低消費電力で優れた加湿環境を実現します。
※詳細は弊社「ブリーズフォッガー」カタログをご参照ください。

専用ポンプユニット

ミスティングノズル(樹脂製/金属製)

微小流量タイプ。気化速度に最適な噴霧角で遠方に効率よく的確にスプレー。環境負荷の少ない加湿・冷却を実現。樹脂製と金属製があります。

樹脂製　金属製

ミスト用ポンプユニット

これ一台で簡単ミストスプレー。
水源と電源を接続するだけの簡単セッティング。

型番		MT-PU-1M	MT-PU-1A
電源		AC100V	
消費電力(50Hz時)		0.5kW	
ポンプ能力	最大吐出圧力	6.9MPa	
	吐出水量(50Hz/60Hz)	0.8L/min(1.0L/min)	
接続		φ15用ホースニップル(給水)	
タンク容量		4L	
主要材質		タンク部:ポリプロピレン ポンプ部・電磁弁:しんちゅう 架台・カバー部:SS+塗装	
寸法(mm) / 質量(タンク空時)		W600×D400×H473 / 約46kg	
制御	タイマー	–	間欠噴霧時間設定 (最小設定時間単位1秒)

上記以外の能力のポンプについてもご相談ください。

周辺機器

逆浸透膜式水処理機をはじめフィルター、湿度コントローラー、軟水機、ストレーナー、マイクロフィルター、コンプレッサー、エアードライヤー等を用意し、お客様ニーズに適合した加湿・調湿システムを構築します。

逆浸透膜式水処理機

フロー図

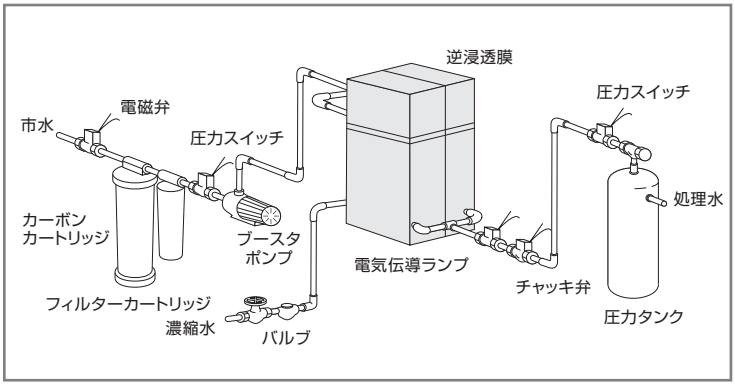

参考流量

型　　式	RL-1型		RL-2型		RL-3型		RL-4型		RL-5型	
	水温20℃時	水温5℃時	水温20℃時	水温5℃時	水温20℃時	水温5℃時	水温20℃時	水温5℃時	水温20℃時	水温5℃時
生産水量（L/h）	20	12.5	40	25	80	50	120	75	240	150
原水供給量（L/h）	80	50	80	50	180	112.5	360	225	480	300
濃縮排水量（L/h）	60	37.5	40	25	100	62.5	240	150	240	150

※生産水量は逆浸透膜の状態や液圧などにより変化します。上記は参考流量であり生産水量を保証するものではありません。

フィルター

湿度コントローラー

10ページをご参照ください。

その他、軟水機、ストレーナー、マイクロフィルター、コンプレッサー、エアードライヤー等を用意しております。

ミニフォッガーⅢを安全にご使用いただくためのご注意

●本器はサイフォン給水式ですのでごくわずかな水圧で利用でき、水圧制御は不要です。水圧0.05～0.4MPaの範囲でご使用ください。

●万一、本体や配管などから漏水した場合、危険もしくは問題を生じる場所でのご使用は避けてください。

●ミニフォッガーⅢを高所に取り付ける場合、外れて落下しないよう確実に固定してください（標準キットのカプラーはロック装置が付いていますので、確実にロックしてください）。

●水およびエアーのチューブ接続は外れないよう確実に接続してください。

●水およびエアーのチューブ接続には、ミニフォッガーⅢ取付けキットをお奨めします。この標準キットをご使用いただく場合には、必ず同梱の専用継ぎ手をご使用ください。

●水およびエアーのチューブ接続に、ミニフォッガーⅢ取付けキットをご使用にならない場合は、エアーはエアー用のチューブおよび継ぎ手、水には水用のチューブおよび継ぎ手を必ず使用してください。誤った選定は水漏れの原因となります。

■ ご使用の前に

①クリーンなエアーと液体をご使用ください。エアーはオイル、水分、ダストを除去したクリーンエアーをご使用ください。供給水はできるだけ不純物を含まないものをご使用ください。やむを得ず上水や井戸水をそのままご使用される場合は、メンテナンスを頻繁に行わなければならないことがあります。予想されるメンテナンスの頻度につきましては、弊社営業所までお問い合わせください。

②コンプレッサー容量をご確認ください。
ノズルチップ1個あたり35L(normal)/min以上必要です(SU2.5Nタイプ)。

③エアー配管、液配管は適正なサイズのものをご使用ください。ご使用される液体の種類および雰囲気により、配管の材質には十分にご注意ください。

④エアー配管、液配管は充分にフラッシングしてください。

■ ご使用上の注意

ご使用にあたっては、次の点に充分にご注意ください。

①ミニフォッガーⅢは水平にセットしてください。また、ノズルの4m手前と真下には物を置かないようにご注意ください。

②ミニフォッガーⅢのエアー接続部にレギュレーターを向きに注意して取り付けてください。

③ミニフォッガーⅢの液接続側には液バルブを取り付けてください。

④エアーの圧力は0.25～0.4MPa、水の圧力は0.05～0.4MPaでご使用ください。また、オプションのポリオレフィン製チューブの耐圧は0.5MPaです。

⑤高温、低温、直射日光、雨ざらしの雰囲気では使用しないでください。5℃以上60℃以下で使用してください。

⑥供給水の水質によっては、水中に溶解しているミネラル分が水分蒸発後、微粒子となって空気中に飛散したり、液キャップ周辺に付着することがあります。これを減少させるには軟水器を、完全に防止する場合には純水器を併用されることをお奨めします。機種のご選定につきましては、弊社営業所までご連絡ください。

※製品の外観、仕様は予告なく変更する場合があります。

Spraying Systems Co.® Japan
Experts in Spray Technology

Spray Nozzles　Spray Control　Spray Analysis　Spray Fabrication

スプレーイング システムス ジャパン合同会社

www.spray.co.jp

本　　社	東京都品川区東五反田5-10-25（齊征池田山ビル）	〒141-0022	TEL 03（3445）6031	FAX 03（3444）5688
東京営業所	東京都品川区東五反田5-10-25（齊征池田山ビル）	〒141-0022	TEL 03（3449）6061	FAX 03（3444）5679
仙台営業所	宮城県仙台市太白区大野田5-19-9	〒982-0014	TEL 022（746）9830	FAX 022（248）4830
静岡営業所	静岡県富士市瓜島町130-2	〒417-0057	TEL 0545（51）5671	FAX 0545（51）5270
名古屋営業所	愛知県名古屋市北区若葉通1-32	〒462-0854	TEL 052（910）8281	FAX 052（910）8288
北陸営業所	石川県小松市木場町イ-36	〒923-0311	TEL 0761（43）0310	FAX 0761（43）1980
大阪営業所	大阪府東大阪市長田中1-3-8	〒577-0013	TEL 06（6784）2700	FAX 06（6784）8866
広島営業所	広島県広島市中区幟町14-14（広島教販ビル6F）	〒730-0016	TEL 082（511）6560	FAX 082（228）1070
九州営業所	福岡県福岡市博多区吉塚8-1-14（PANリバーズⅥ）	〒812-0041	TEL 092（627）1715	FAX 092（627）1716
TeeJetグループ	東京都品川区東五反田5-10-25（齊征池田山ビル）	〒141-0022	TEL 03（3449）6061	FAX 03（3444）5679
八日市場工場	千葉県匝瑳市みどり平2-4	〒289-2131	TEL 0479（73）3157	FAX 0479（73）6671

ISO 9001:2015 14001:2015 CERTIFIED
八日市場工場　認証取得

©Spraying Systems Co., Japan 2007-2022　Printed in Japan 2203-3.NJ